Sistema KÖMMERLING 76

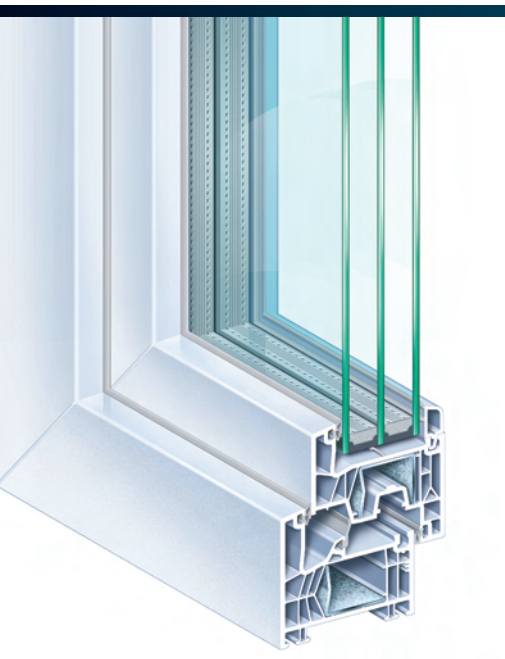

Sempre na vanguarda

KÖMMERLING®
Sistemas de janelas

KÖMMERLING 76

Inovação inteligente

Com os seus 76 mm de profundidade, o Sistema KÖMMERLING 76 é chamado a marcar um antes e um depois na gama de produtos KÖMMERLING.

Este novo sistema consegue um equilíbrio perfeito entre estética e eficiência.

Um desenho estilizado e uma depurada linha visual obtêm excelentes prestações que superam todas as expetativas.

Ótimo isolamento térmico com um valor $U_{f\ (perfil)}$ de 1,0 W/m²K num perfil de 76 mm de espessura e tripla junta central.

PRESTAÇÕES TÉCNICAS

Características da janela:
2 folhas oscilo-batentes
Medidas: 1250x1350 mm
Vidro: 4becs/16Ar/4becs/16Ar/4 com cx de ar isolante*

Transmissão Térmica (U_w)	**0,79 W/m²K**
Redução Acústica	**34 (-2,-5)****
Permeabilidade ao Ar	**Classe 4**
Estanquidade à Água	**9A**
Resistência ao Vento	**C5/B5**

**4 baixo emissivo e controle solar / 16 Argon / 4 baixo emisisivo e controle solar / 16 Argon / 4*

***Até **48 dB** com vidros especiais.*

Os últimos avanços técnicos

O desenho deste perfil exclusivo da KÖMMERLING é fruto da continua aposta por la inovação da marca. O seu moderno design moderno permite alcançar valores **U_w a partir de 0,73 W/m²K**.

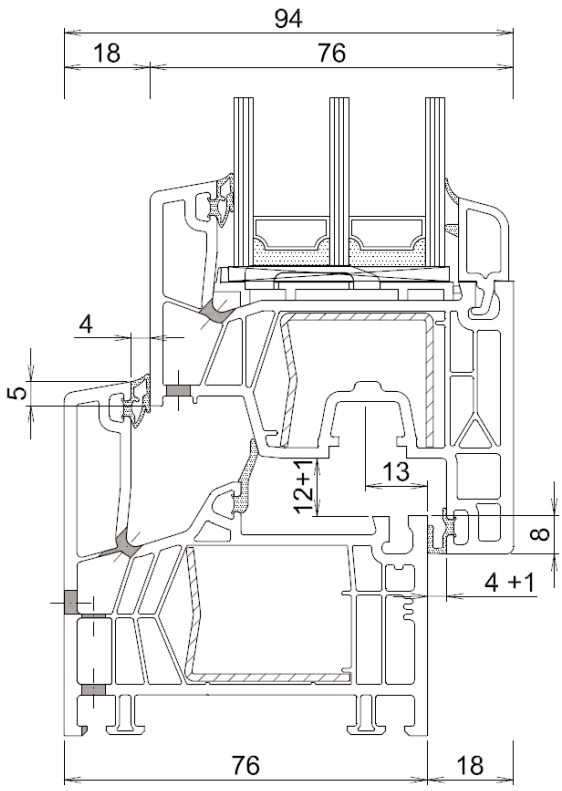

- Sistema de **76 mm** com junta central e **6 câmaras** estanques.
- Design de linhas retas.
- Novo design com junta adicional que facilita o escoamento.
- Valor de transmissão térmica da caixilharia **U_f = 1,0 W/m²K**.
- Redução acústica até **48 dB**.
- Permite um enchimento **de 16 a 48 mm** de espessura.

- Disponível em diversas cores e acabamentos.
- Bites com juntas co-extrudidas com cuidada aparência visual e de fácil limpeza.
- Esquadrias soldadas, o que aumenta a estabilidade mecânica do conjunto.
- Reforço em aço galvanizado de alta resistência que permite uma câmara-de-ar adicional aumentando assim o isolamento do conjunto.
- Perfil **greenline®**, 100% reciclável e isento de chumbo.

Cores e acabamentos

GARANTIA · 10 ANOS · WARRANTY

O Sistema KÖMMERLING 76 está disponível nestas cores e acabamentos folheados da KÖMMERLING, que são **garantidos por 10 anos em Estabilidade da Cor**. Outras cores, consultar.

Folheados Estándar

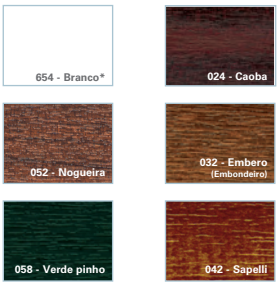

*O branco é a cor natural dos perfis de PVC

Folheados Especiais

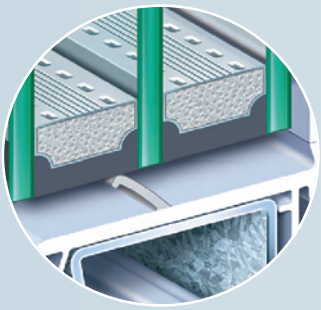

Junta inovadora na folha que reduz os movimentos do ar na câmara do vidro, contribuindo a melhoria da transmissão térmica do conjunto.

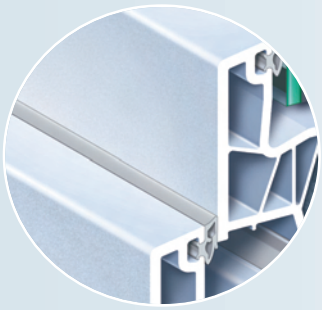

Um elegante design de linhas retas com um acabamento moderno e estilizado que encaixa na perfeição nos projetos mais vanguardistas.

Nr. 01 12 - 10/2015 - K.P

AENOR
Empresa Registrada
ER-0488/2/00

AENOR
Gestión Ambiental
UNE-EN ISO 14001
GA-2008/0691

profine Iberia
SISTEMAS KÖMMERLING
Pol. Ind. Alcamar s/n
28816 Camarma de Esteruelas (Madrid)
Tel. +34 918 866 045
Fax +34 918 866 005
info@kommerling.es
www.kommerling.pt

KÖMMERLING®
Sistemas de janelas